Циркуляционный насос GHN SOL 25/40-180 IMP PUMPS

Циркуляционные резьбовые (муфтовые) насосы · Артикул 979523358 · Серия GHN

1. Обзор

Резьбовые двухскоростные насосы для солнечных систем
Резьбовые циркуляционные насосы с двумя скоростями. Подходят для рынков вне ЕС. Циркуляционные насосы GHN SOL используются для перекачивания жидкой среды в солнечных системах. Они разработаны как одноступенчатые насосные агрегаты с постоянной скоростью, где регулировка осуществляется переключателем скоростей.

› – ›

Основные данные

Максимальная мощность, Вт	50
Максимальный напор, м	4,3
Максимальная производительность, м3/ч	3,6
Максимальная производительность, л/мин	60
Максимальная температура перекачиваемой жидкости, °C	-10...+110
Ответные соединения	Нет

2. Гидравлические характеристики

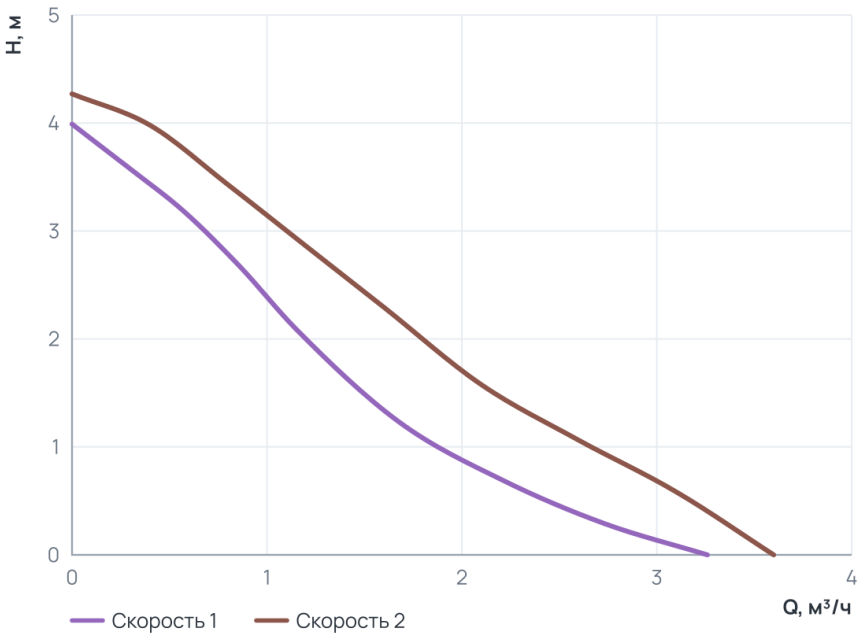

Рабочий диапазон

Скорость 1	
Подача Q	0 ... 3,3 м³/ч
Напор H	0 ... 4 м
Скорость 2	
Подача Q	0 ... 3,6 м³/ч
Напор H	0 ... 4,3 м

3. Технические данные

Общие сведения

Тип	Насос	Серия	GHN
Сдвоенный	Нет	Назначение	Отопление
Гарантия, мес	24	Уровень шума, дБ	≤43
Ответные соединения	Нет		

Гидравлические данные

Максимальный напор, м	4,3	Максимальное давление в системе, бар	10

Гидравлические данные (продолжение)

Максимальная производительность, м3/ч	3,6	Максимальная производительность, л/мин	60

Перекачиваемая среда

Температура окружающей среды, °C	0...+40	Максимальное содержание этиленгликоля, %	40
Максимальная температура перекачиваемой жидкости, °C	-10...+110		

Материалы

Материал вала	AISI 420	Материал корпуса	Чугун
Материал подшипника	Graphite	Материал обмотки статора	Медь
Материал рабочего колеса	Пластик Noryl	Материал вала (Циркуляционные резьбовые (муфтовые) насосы)	AISI 420
Материал подшипника (Циркуляционные резьбовые (муфтовые) насосы)	Graphite		

Монтаж и присоединение

Вес, кг	2,6	Присоединение	Муфтовое
Монтажная длина, мм	180	Присоединительный размер	G 1 ½
Диаметр условного прохода, мм	25	Частота (Гц) (Циркуляционные резьбовые (муфтовые) насосы)	50
Обороты макс., об/мин (Циркуляционные резьбовые (муфтовые) насосы)	2880		

Электродвигатель

Частота (Гц)	50	Степень защиты	IP44
Номинальный ток, A	0,22	Обороты макс., об/мин	2880
Количество скоростей	3	Параметры электросети	1~ 230 В, 50 Гц
Максимальная мощность, Вт	50	Максимальная мощность, кВт	0,075
Частотное регулирование двигателя	Нет		

4. Габаритные размеры

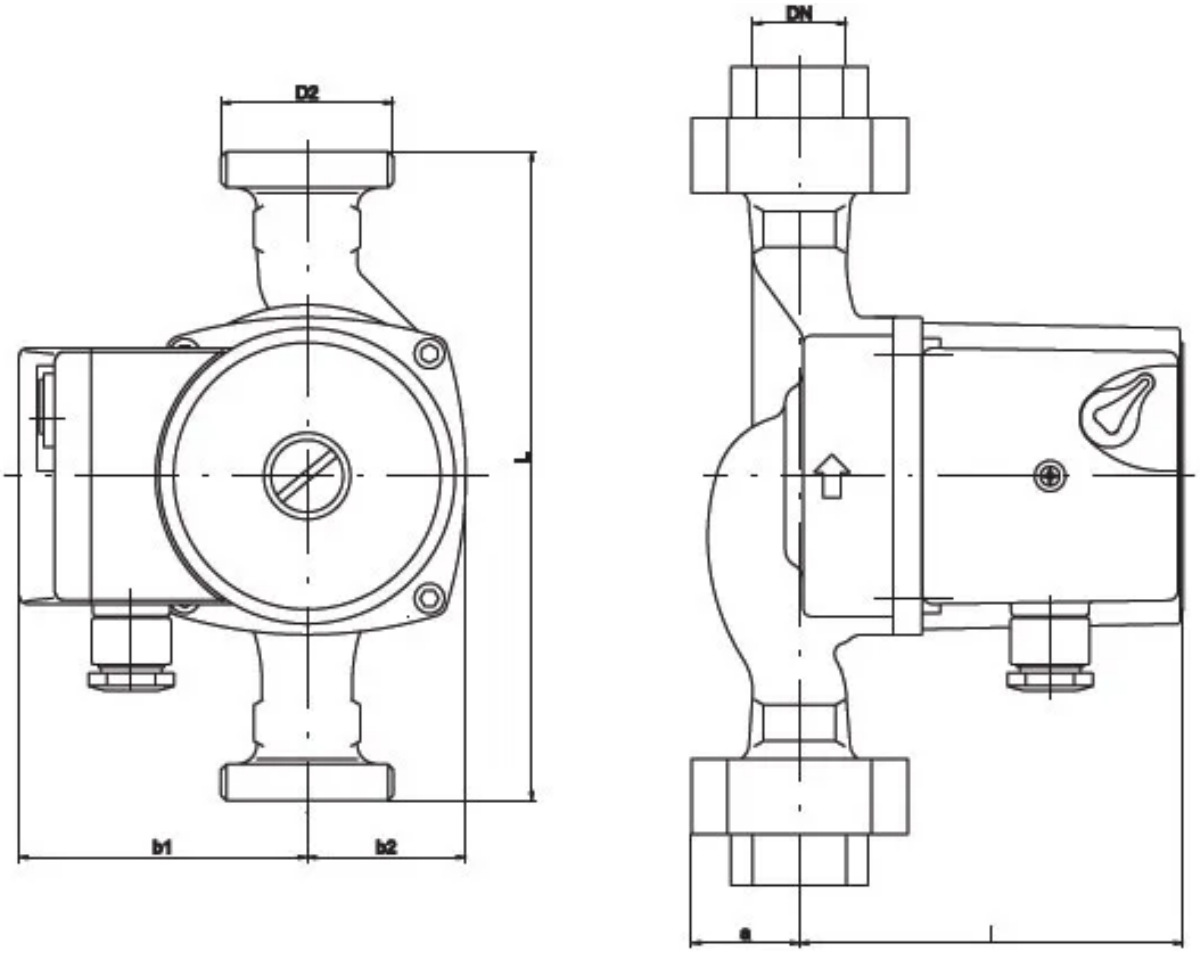

5. Данные для заказа

Наименование	Циркуляционный насос GHN SOL 25/40-180 IMP PUMPS
Артикул	979523358
Производитель (марка)	IMP PUMPS
Серия	GHN
Вид оборудования	Циркуляционные резьбовые (муфтовые) насосы
Вес, кг	2,6
Гарантия, мес	24

6. Документация

Инструкции и паспорта

- Быстрые инструкции GHN

Разрешительные документы

- Сертификат ISO 9001:2015
- Декларация о соответствии RoHS и REACH

Гарантия

- Гарантийное заявление

3D и CAD-модели

- 3D-модель STEP GHN SOL 25/40-180
- Чертёж DXF GHN SOL 25/40-180
- BIM-модель Revit GHN SOL

Прочее

- Схема подключения GHN SOL

Документы прилагаются к товару — в карточке товара и в архиве документов для тендера.